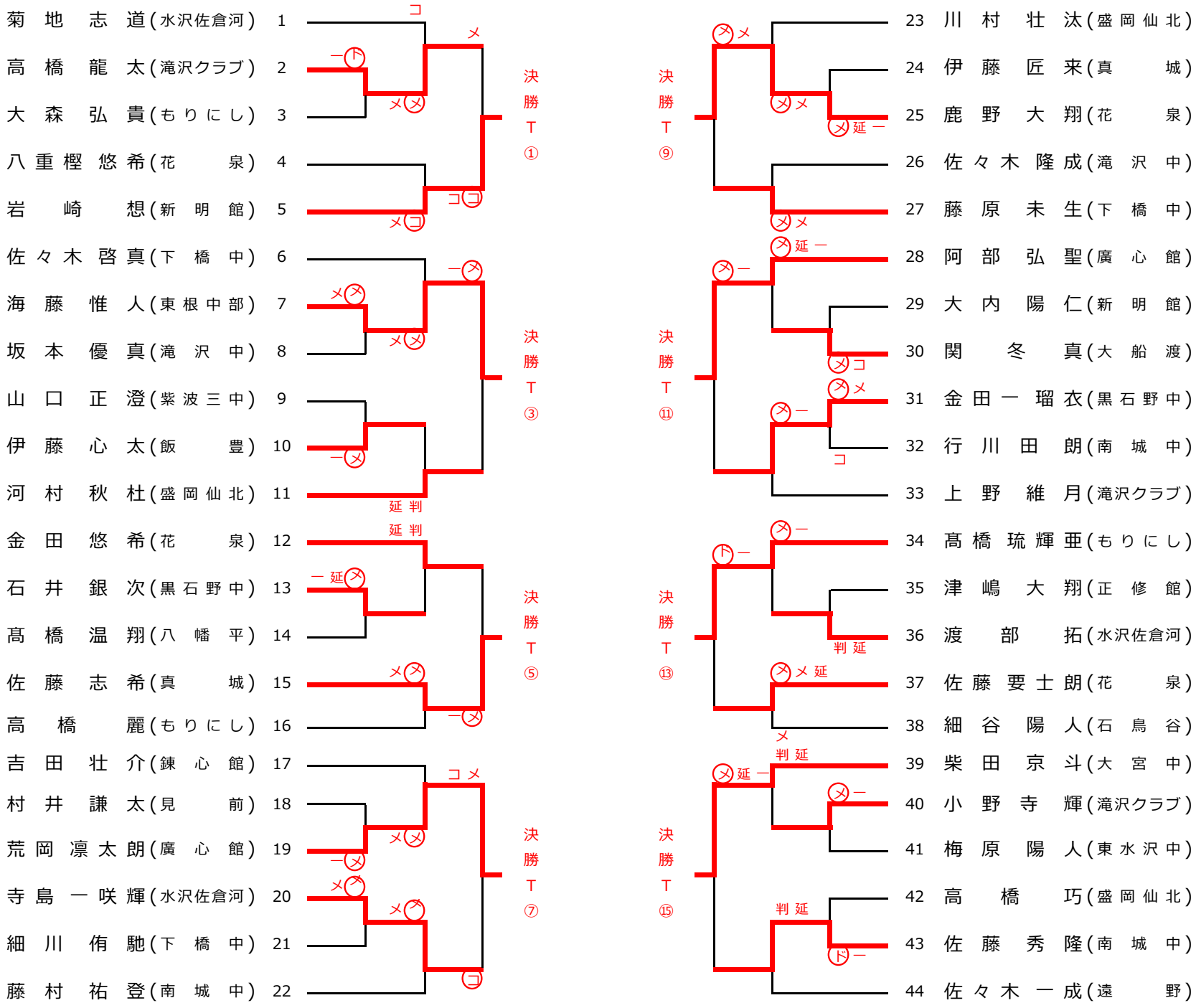２年生男子の部　１次トーナメント